Uncontrolled Copy

REV	ECO	REV BY	DATE	APPD	DATE
G	ECO-0037774	A.RODRIGUEZ	09-20-2013	D.BALDERRAMA	09-20-2013

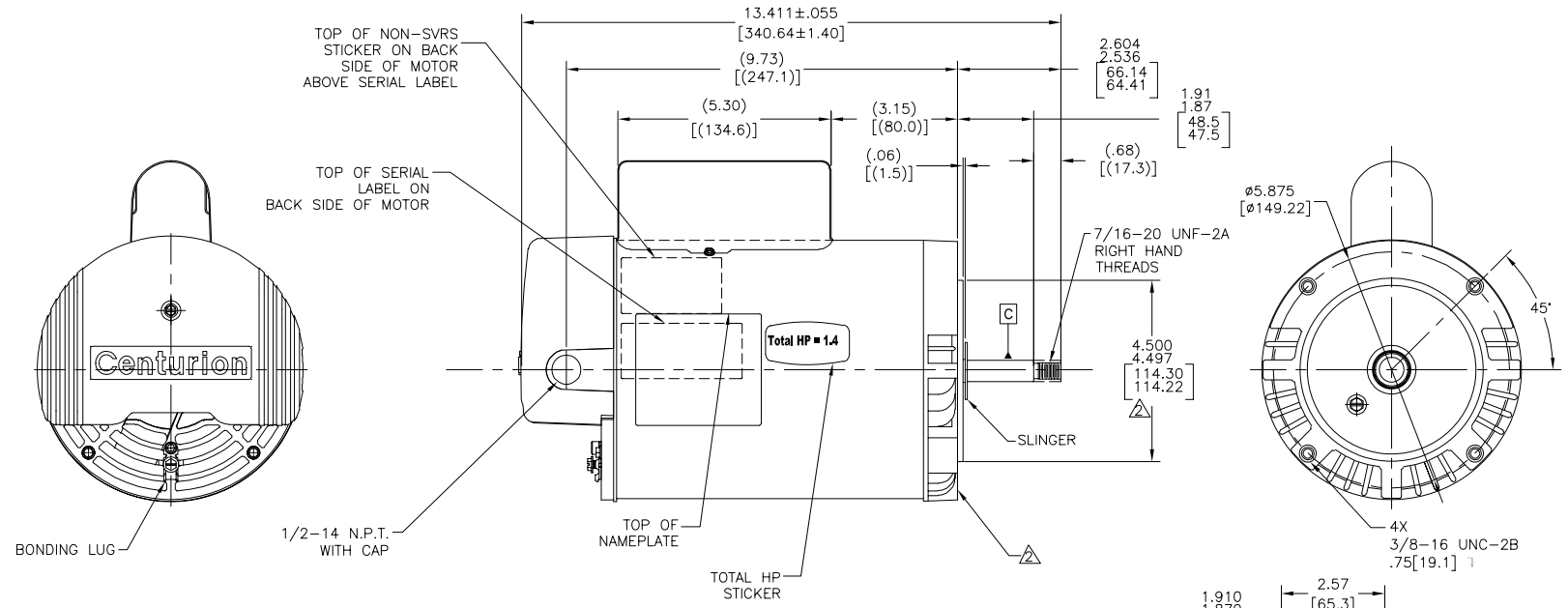

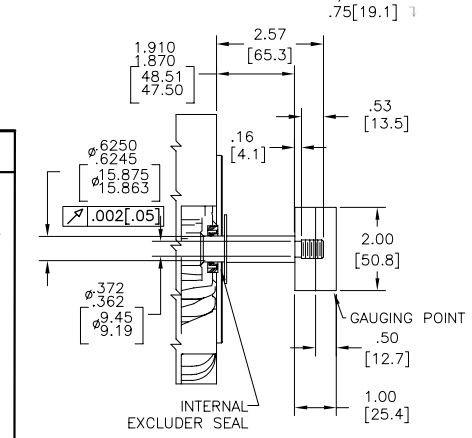

NAMEPLATE DATA

MODEL: F56AA74A01
CUST PN: B2975
HP: 1.0/.12 SF: 1.40
ROT: CW
RPM: 3450/1725
TYPE: CXCP CODE: H
FORM: KJM FRAME: Y56J
VOLTS: 230
AMPS:
MAX AMPS:
SF AMPS: 6.6/1.25
PH: 1 HZ: 60
INS: F AMB: 50°C
DUTY: CONT
ENCLOSURE: ODP
THERMALLY PROTECTED

EXTERNAL CONNECTION DIAGRAM

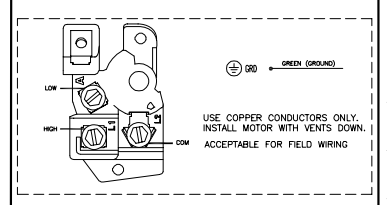

NOTES

1. FOR THREADED SHAFT EXTENSION ECCENTRICITY OF THREADED PORTION OF SHAFT IS HELD WITHIN .004[.10] TOTAL GAGE READING WITH THE INDICATOR ON O.D. OF GROUND RING GAGE AS SHOWN. THE GAGE BEING STATIONARY WITH RESPECT TO THE ROTOR.
2. END PLAY NOT TO EXCEED .010[.25] MEASURED WITH NO THRUST.
3. ALL DIMENSIONS SHOWN IN PARENTHESIS ARE REFERENCE DIMENSIONS.
4. FINISH PAINT TO BE BLACK.
5. 1.40 SF HP

PERFORMANCE CURVE		APPROVED SAMPLE	
0116753		CSR-0001593	
UL COMPONENT		CSA	
FILE#	CCN#	FILE#	GUIDE#
E44549	PRGY2	LR4642	4211-01
CUSTOMER	DISTRIBUTION		

GEOMETRIC CHARACTERISTICS & SYMBOLS
FLATNESS
STRAIGHTNESS
ANGULARITY
PERPENDICULARITY (SQUARENESS)
PARALLELISM
ROUNDNESS (CIRCULARITY)
CYLINDRICITY
PROFILE OF ANY SURFACE
PROFILE OF ANY LINE
RUNOUT
TRUE POSITION
CONCENTRICITY
SYMMETRY
ASME Y14.5M 1994

UNLESS OTHERWISE SPECIFIED
DIM. TOLERANCES ARE AS FOLLOWS:

	X	XX	XXX	XXXX
INCH	±.1	±.02	±.005	±.0005
mm	±0.5	±0.13	±0.013	

ANG. ±.50 DEG
REMOVE BURRS & BREAK SHARP EDGES:
INCH .003-.015 mm 0.1-0.4
CORNER FILLETS TO:
INCH .020 mm 0.5
MACHINE SURFACES:
INCH 125 mm 3.2
METRIC DIMS. SHOWN IN [BRACKETS]

DR BY: YL	05-19-2011	
APPD: MY	05-19-2011	
THIRD ANGLE PROJECTION	EDS DATE 11-11-2011	
	FORMAT REV H	

CONFIDENTIAL: THIS DRAWING AND ITS INFORMATION ARE THE EXCLUSIVE AND CONFIDENTIAL PROPERTY OF REGAL-BELOIT CORPORATION AND ARE NOT TO BE DISCLOSED, DUPLICATED, DISTRIBUTED OR OTHERWISE USED WITHOUT THE WRITTEN CONSENT OF REGAL-BELOIT CORPORATION. -ALL RIGHTS RESERVED.

REGAL REGAL-BELOIT CORPORATION

DESCRIPTION
MODEL-PFHP-56FR
OUTLINE

SIZE C | DWG NO B2975
SCALE NONE | SHEET 1

Uncontrolled Copy

REVISION:	ECO	REVISADO POR:	FECHA:	APROBADO POR:	FECHA:
G	ECO-0037774	A.RODRIGUEZ	09-20-2013	D.BALDERRAMA	09-20-2013

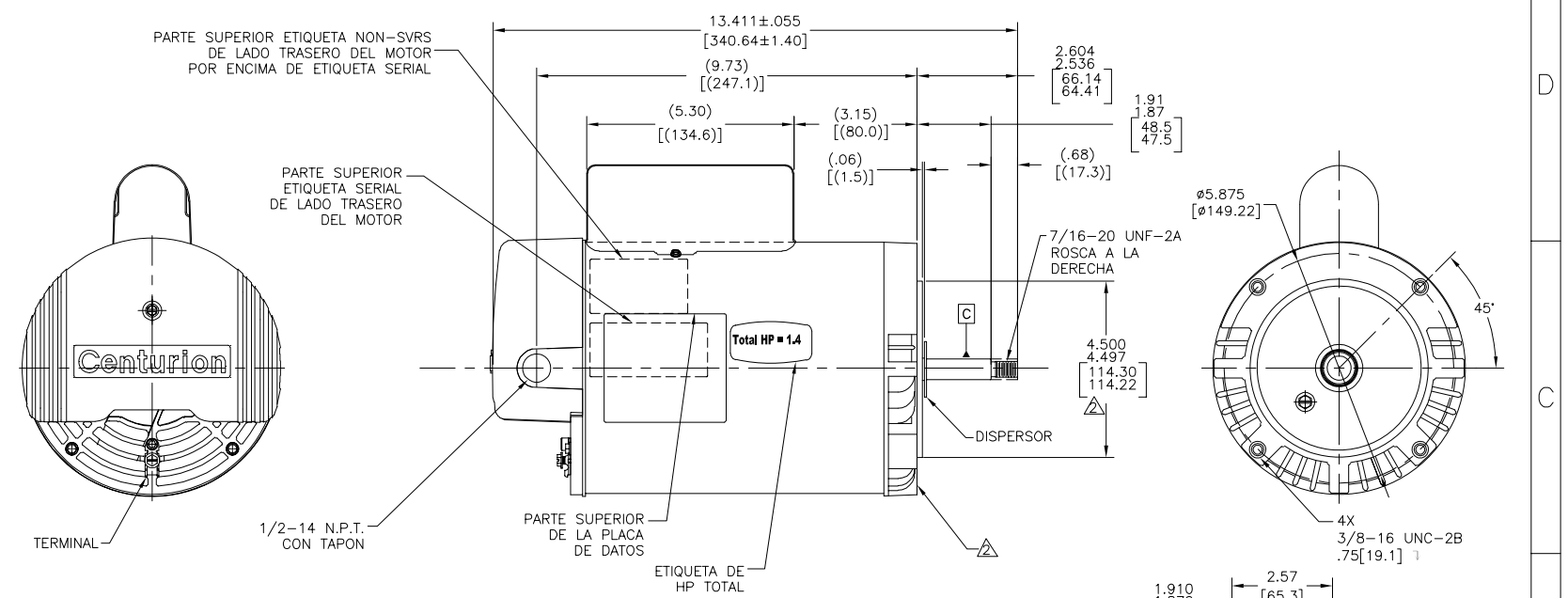

NAMEPLATE DATA

MODEL: F56AA74A01
CUST PN: B2975
HP: 1.0/.12 SF: 1.40
ROT: CW
RPM: 3450/1725
TYPE: CXCP CODE: H
FORM: KJM FRAME: Y56J
VOLTS: 230
AMPS:
MAX AMPS:
SF AMPS: 6.6/1.25
PH: 1 HZ: 60
INS: F AMB: 50°C
DUTY: CONT
ENCLOSURE: ODP
THERMALLY PROTECTED

EXTERNAL CONNECTION DIAGRAM

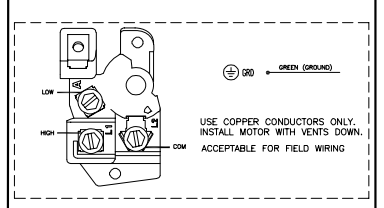

NOTES

1. PARA EXTENSION DE FLECHA ROSCADA LA EXCENTRICIDAD DE LA ROSCA DE LA FLECHA ES SOSTENIDA DENTRO .004[.10] LECTURA TOTAL DEL ESCANTILLON CON EL INDICADOR SOBRE EL DIAMETRO EXTERNO DEL ANILLO DE TIERRA COMO SE MUESTRA. EL ESCANTILLON SERA ESTACIONARIO CON RESPECTO AL ROTOR.
2. JUEGO AXIAL NO EXCEDERA .010[.25] MEDIDO SIN EMPUJE.
3. TODAS LAS DIMENSIONES MOSTRADAS EN PARENTESIS SON DIMENSIONES DE REFERENCIA.
4. EL ACABADO DE LA PINTURA SERA NEGRO.
5. 1.40 SF HP.

PERFORMANCE CURVE		APPROVED SAMPLE	
0116753		CSR-0001593	
UL COMPONENT		CSA	
FILE#	CCN#	FILE#	GUIDE#
E44549	PRGY2	LR4642	4211-01
CUSTOMER	DISTRIBUTION		

CARACTERISTICAS DE GEOMETRIA Y SIMBOLOS
- PLANICIDAD
- RECTITUD
- ANGULARIDAD
- PERPENDICULARIDAD (A ESCUADRA)
- PARALELISMO
- REDONDEZ (CIRCULARIDAD)
- CILINDRICIDAD
- PERFIL DE CUALQUIER SUPERFICIE
- PERFIL DE CUALQUIER LINEA
- VARIACION
- POSICION REAL
- CONCENTRICIDAD
- SIMETRIA

ASME Y14.5M 1994

A MENOS QUE SE ESPECIFIQUE DE OTRA MANERA, LAS TOLERANCIAS DE LAS DIMS. SON LAS SIGUIENTES:

	X	XX	XXX	XXXX
PULG	±.1	±.02	±.005	±.0005
mm	±0.5	±0.13	±0.013	

ANG. ±.50 GRADOS
ELIMINAR REBABAS Y ORILLAS FILOSAS DEL BORDE.
PULG .003-.015 mm 0.1-0.4
FILETEAR ESQUINA: PULG .020 mm 0.5
MAQUINAR SUPERFICIES
PULG 125 mm 3.2
DIMS METRICAS MOSTRADAS [PARENTESIS]

DIBUJADO POR: YL	05-19-2011
APROBADO POR: MY	05-19-2011
TERCER ANGULO DE PROYECCION	FECHA EDS: 11-11-2011
	REV. FORMATO: H

CONFIDENCIAL: ESTE DIBUJO Y SU INFORMACION SON PROPIEDAD DE USO EXCLUSIVO Y CONFIDENCIAL DE REGAL-BELOIT CORPORATION. Y NO DEBERAN SER REVELADOS, DUPLICADOS, DISTRIBUIDOS O USARSE DE OTRA MANERA SIN EL CONSENTIMIENTO ESCRITO DE REGAL-BELOIT CORPORATION. -TODOS LOS DERECHOS RESERVADOS.

REGAL **REGAL-BELOIT CORPORATION**

DESCRIPCION: MODEL-PFHP-56FR OUTLINE

TAMAÑO: C | NUMERO DE DIBUJO: B2975

ESCALA: NONE | HOJA: 1